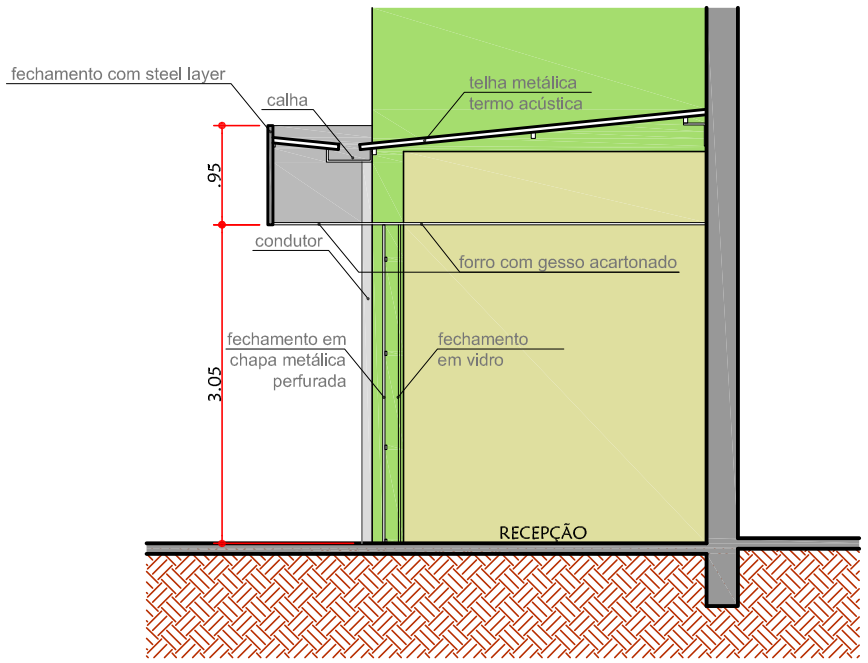

CORTE AA

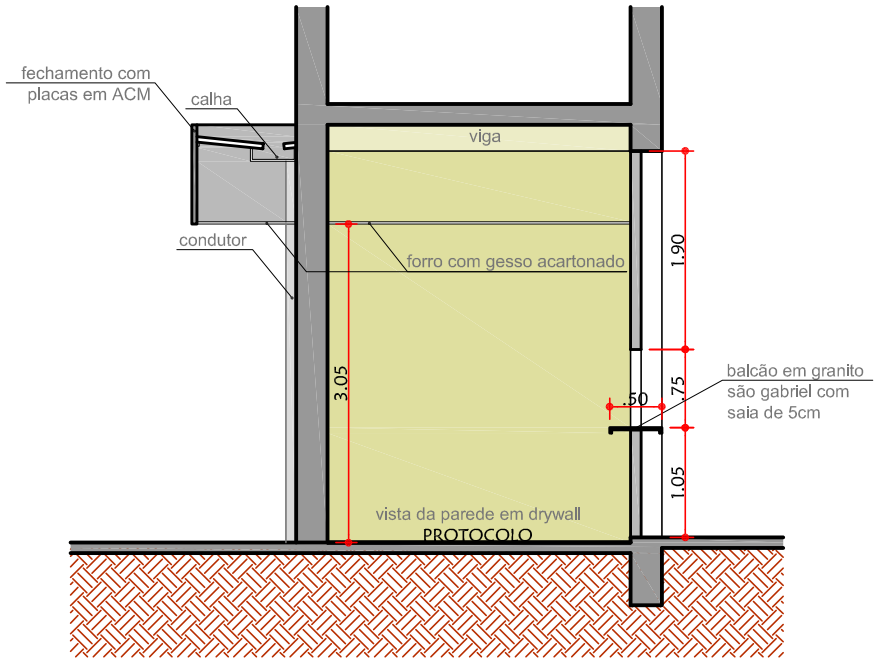

CORTE BB

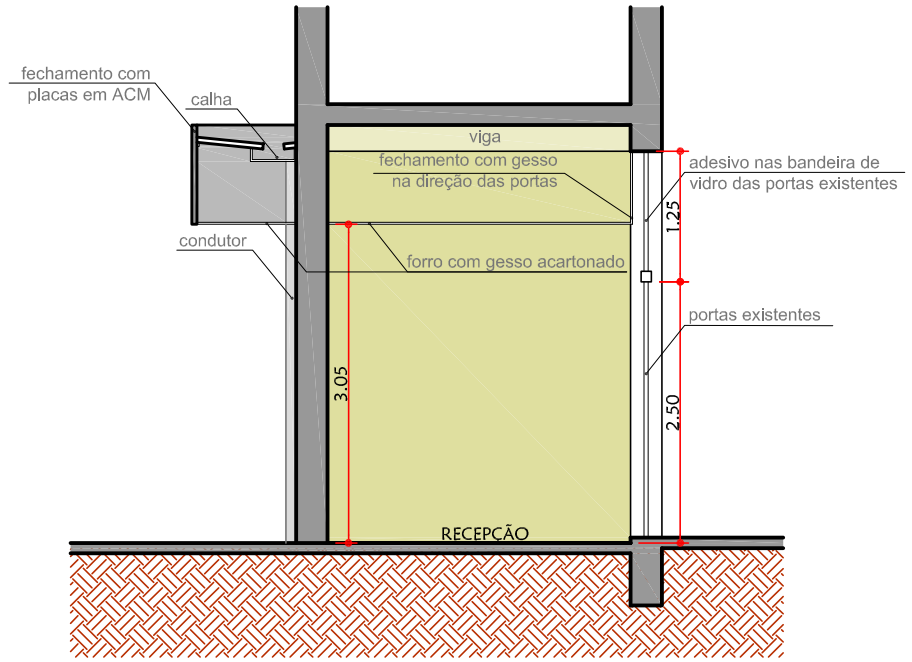

CORTE CC

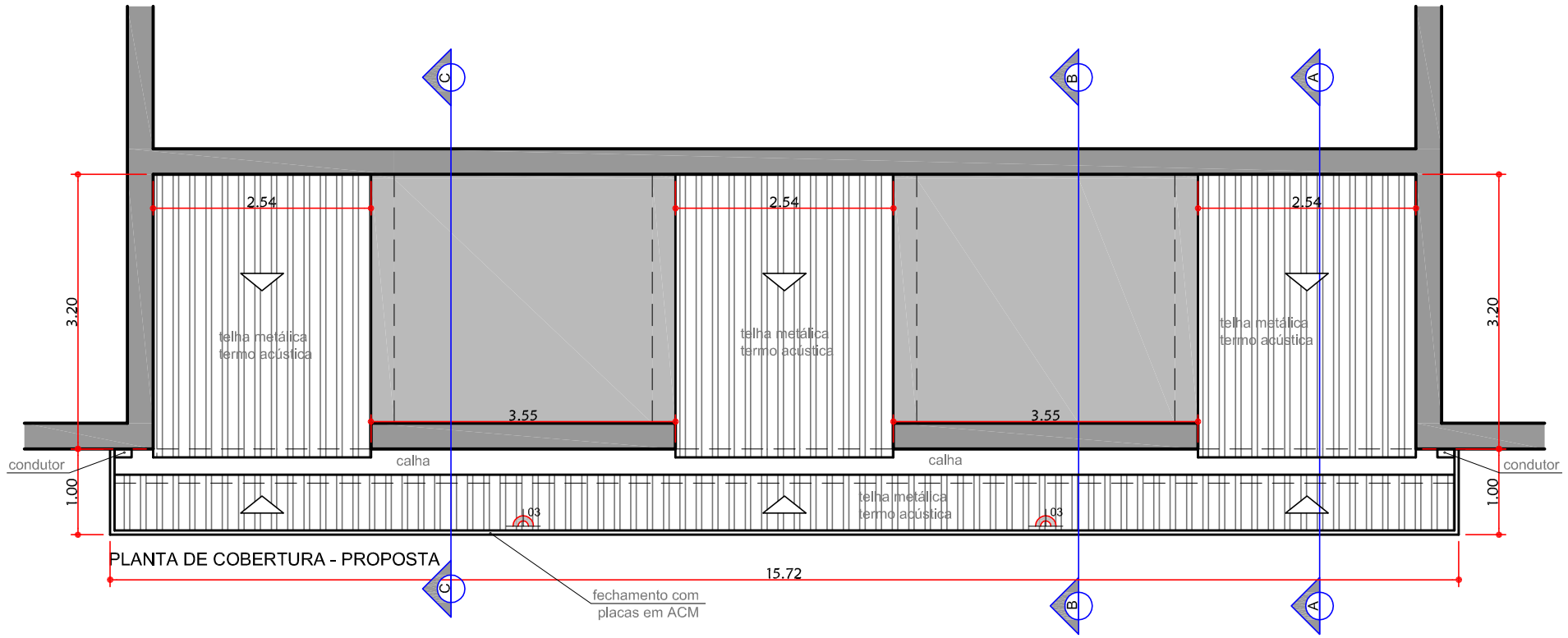

PLANTA DE COBERTURA - PROPOSTA

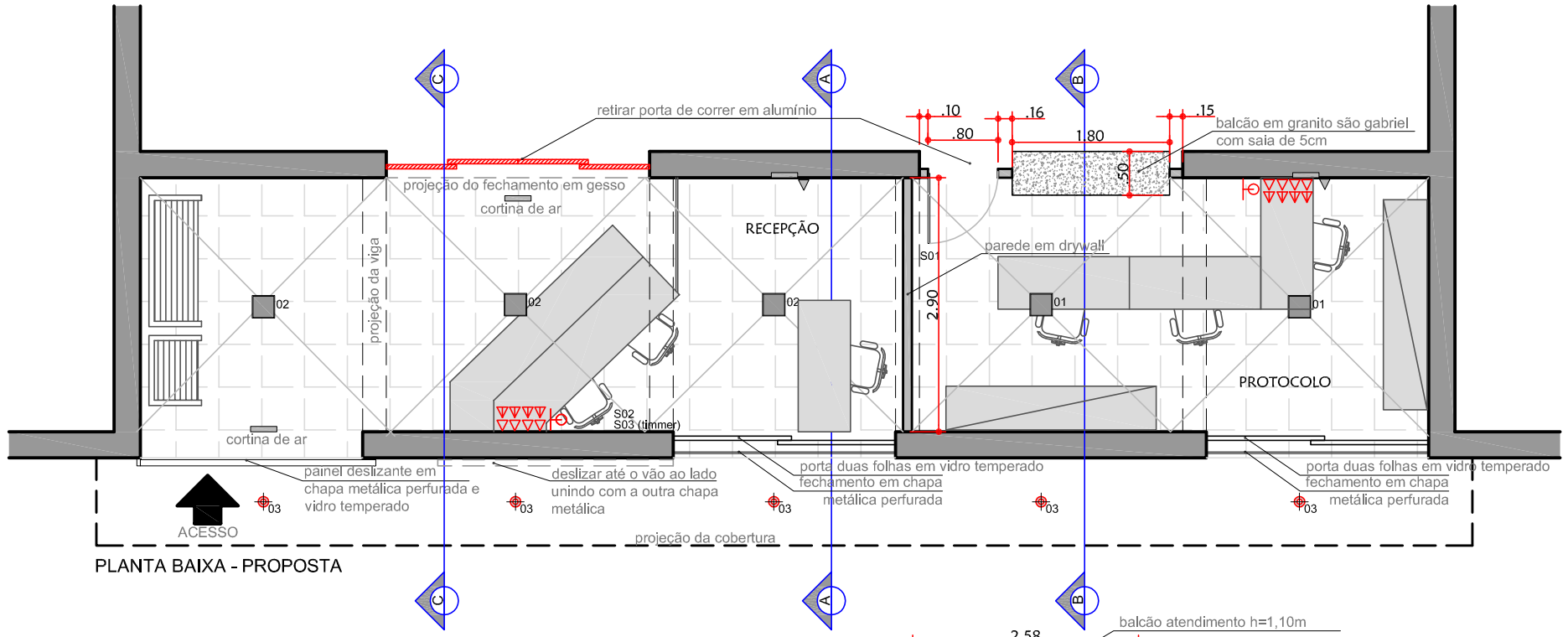

PLANTA BAIXA - PROPOSTA

PONTOS ELÉTRICOS

LEGENDA	NOMENCLATURA	QUANTIDADE
▽	tomada 220volts h=2.70m	02 UNIDADES
▽	tomada 110volts h=1.10m	08 UNIDADES
▽	tomada 110volts h=0.30m	08 UNIDADES
▭	caixa p/ ar-condicionado "tipo split"	02 UNIDADES
S	interruptor simples h=1.10m	03 UNIDADES
▩	luminária tipo placa de LED	05 UNIDADES
⊕	luminária tipo spot (de embutir)	05 UNIDADES
⊎	luminária tipo projetor (sobre a marquise)	02 UNIDADES
⊖	ponto de telefone h=0.30m	02 UNIDADES

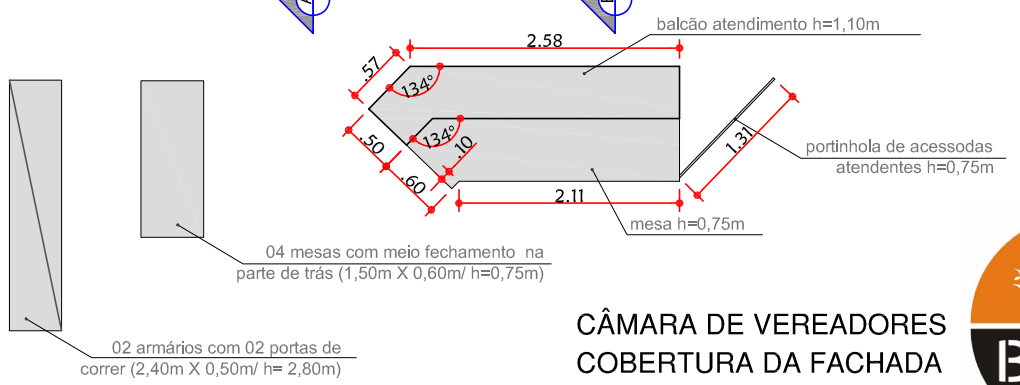

CÂMARA DE VEREADORES
COBERTURA DA FACHADA
sem escala - março 2018

Baobá ARQUITETURA